NÁVOD K OBSLUZE

TISKÁRNA ETIKET A ÚČTENEK

PT10

POPIS PRODUKTU
Tiskárna štítků a účtenek řady PT10 je jednoduchá a snadno ovladatelná termální tiskárna štítků, která dokáže tisknout v reálném čase data, pohodlné a rychle

Hlavní funkce:

- Podpora tisku štítků a účtenek
- Podpora detekce head-up
- S funkcí automatické identifikace typu spotřebního materiálu
- Dokáže automaticky detekovat výšku etikety - údaje o výšce mohou odeslat do hlavního počítače
- Rychlost tisku: max. 125 mm/s
- Deska a termální tisková hlava se snadno vyměňují

Tiskárna

1 Indikátor štítku
2 Indikátor účtenky
3 Indikátor napájení
4 Tlačítko podávání
5 Tlačítko napájení
6 Výstup papíru
7 Dvířka tiskárny

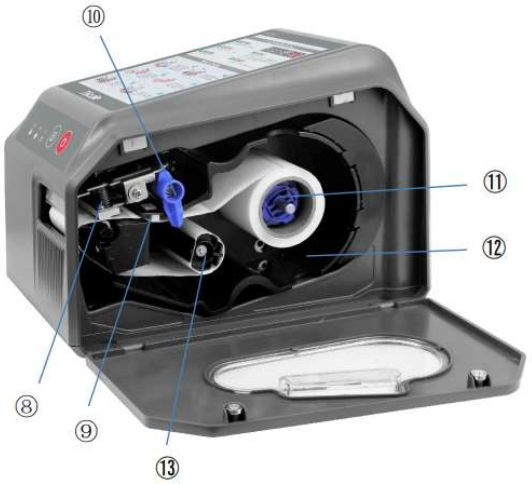

8 Jednotka mechanismu tiskárny
9 Seřizovací lišta vodítka papíru
10 Aretace termohlavy
11 Osa role papíru
12 Zásobník papíru
13 Osa navíjení podkladového materiálu

Popis rozhraní
1. RS-232 - Pro připojení k přístrojům T-SCALE nebo počítači

2. RJ11 - připojení zásuvky na peníze, podpora zásuvky na peníze (6V). Při tisku štítku bude otevřena pokladní zásuvka

3. Napájecí konektor - Pro připojení napájení (24V/4A)

4. Přepínač - Pro výběr přenosové rychlosti (výchozí je 9600

INSTALACE

Rozbalení

Opatrně vyjměte tiskárnu z obalu, ujistěte se, že není poškozená.
Obalový materiál si uschovejte pro budoucí použití.

Balení obsahuje:
1 Tiskárna
2 Napájecí adaptér
3 Napájecí kabel
4 kabel RS232 (typ DB9)
5 Role papíru
6 Návod k obsluze

Připojení napájení

- Zařízení zapojujte pouze do řádně uzemněné zásuvky.
- Používejte pouze napájecí kabel dodaný se zařízením.
- Používejte elektrické zásuvky, které jsou snadno dostupné a nejsou umístěny dále než délka napájecího kabelu
- Neodstraňujte zemnicí zástrčku.
- Zapojte napájecí zástrčku do správně uzemněné elektrické zásuvky.

Kroky
1 Zapojte napájecí kabel do napájecího zdroje.
2 Zapojte napájecí konektor (24V/4A) napájecího adaptéru do napájecího konektoru tiskárny.
3 Zapojte druhý konec napájecího kabelu do vhodně uzemněné zásuvky elektrické sítě

Vkládání role papíru

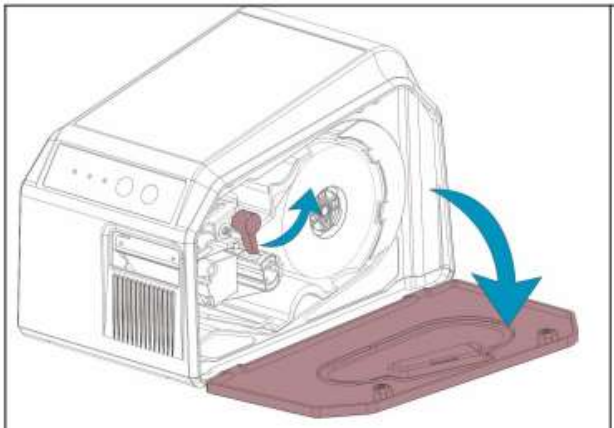	Otevřete boční kryt a aretační páčkou tiskové hlavy uvolněte přítlak na pásku
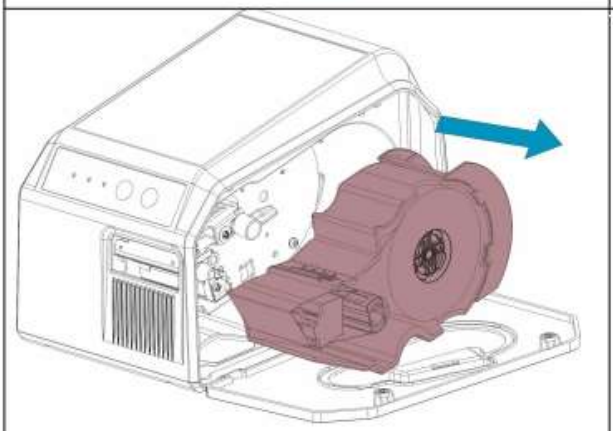	Pozvedněte kazetu nahoru a vyjměte ji
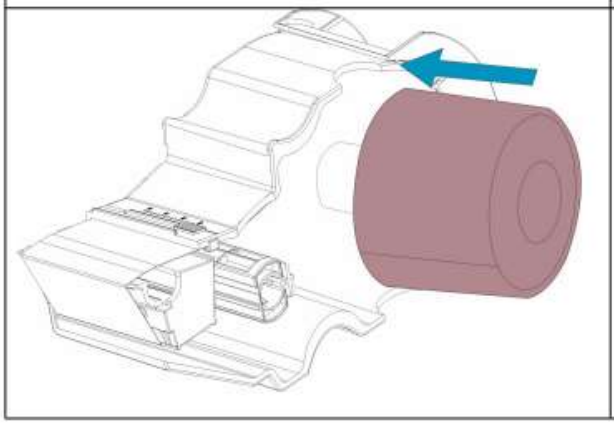	Vložte novou roli štítků a odviňte přibližně 30 cm pásky

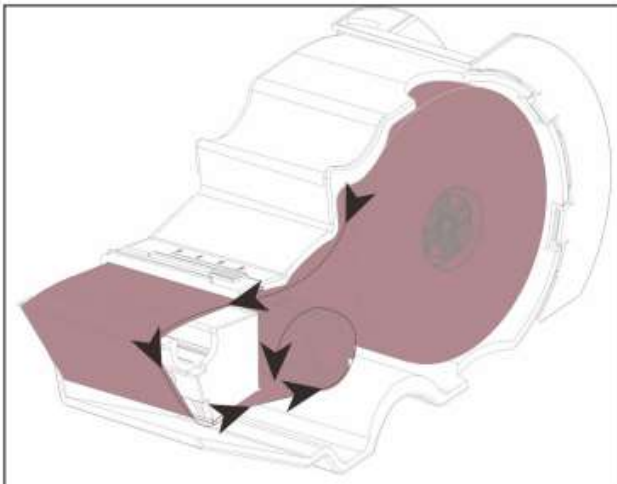	Protáhněte papír mezi přítlačným válečkem a termohlavou a zasuňte do osy navíjecí vložky. Otáčejte osou navíjecí vložky ve směru hodinových ručiček, dokud se přes ni nepřevine páska.
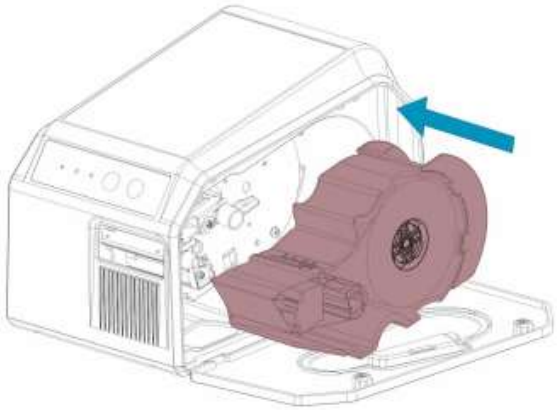	Vložte kazetu do tiskárny
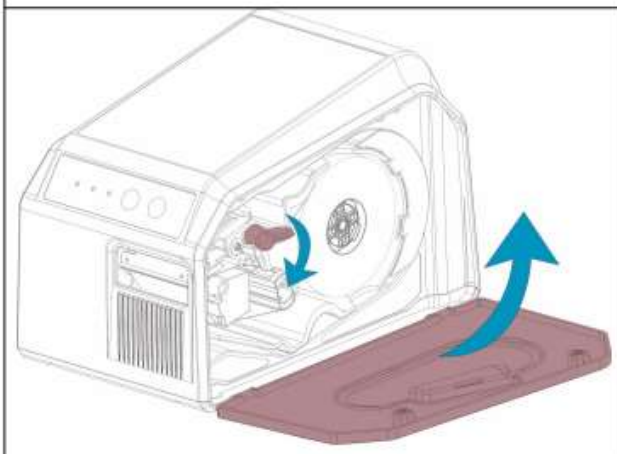	Otočte aretační páčku tiskové hlavy do zavřené polohy – tím se přitlačí tisková hlava k válečku, Zavřete kryt tiskárny a stisknutím tlačítka posuvu vysuňte pásku z tiskárny

Tlačítka tiskárny

	LED signalizace	Význam
1	LED etikety	Svítí: Režim etikety aktivní Nesvítí: Režim etikety neaktivní Pokud začne blikat - došla páska - mezera nenalezena
2	LED účtenky	Svítí: Režim účtenky aktivní Nesvítí: Režim účtenky neaktivní Pokud začne blikat - došla páska
3	LED napájení	Svítí: Tiskárna zapnutá Nesvítí: Tiskárna vypnutá
4	Tlačítko posuvu	▪ Krátkým stisknutím tlačítka podáte prázdný papír ▪ Dlouhým stisknutím tlačítka na "3 sekundy" přepnete funkci mezi režimem štítků a účtenek ▪ Podržením tlačítka a stisknutím tlačítka napájení vytisknete autotest / konfigurační štítek
5	Tlačítko ON/OFF	Stisknutím tlačítka zapnete/vypnete napájení tiskárny Poznámka: Před připojením nebo odpojením kabelů vypněte napájení.

OPERACE

Kalibrace a konfigurace tiskového média

Před připojením tiskárny k počítači se ujistěte, že tiskárna pracuje správně, proveďte kalibraci médií a vytiskněte samokontrolu/konfigurační štítek.

Kroky pro zahájení kalibrace a konfigurace médií :
1 Ujistěte se, že jsou média správně vložena a kryt tiskárny je zavřený.

2 Vložte média do tiskárny.Stisknutím tlačítka zapněte napájení tiskárny.

3 Stiskněte a podržte klávesu a zároveň stiskněte klávesu ,
4 Provede se kalibrace média - tiskárna automaticky podá několik štítků; poté se motor tiskárny na jednu sekundu pozastaví a pak vytiskne konfigurační profil. Uvolněte klávesu, jakmile tiskárna začne tisknout

Konfigurační profil

Self-Test

2022/07/28 16:47:48
SW Version: V1.08
FW Version: 1.00.27
Baud: 9600
Paper Type: Label
Take Paper: Enable
Print speed: 100mm/s
Print Density: Standard
Locate when cover in:
Enable

Locate when power on:
Disable

Simplified Chinese Mode: Yes
Auto Discriminate Paper Type:
Disable

Buzzer: Enable
Resident Character:
Alphanumeric
Traditional Chinese
Simplified Chinese
Barcode type:

UPC-A	UPC-E
EAN(JAN)13	EAN(JAN)8
CODE39	CODABAR
ITF	CODE93
CODE128	QRCode
PDF417	

```
!"#$%&'()*+,-./0123456789:;<=>?@AB
"#$%&'()*+,-./0123456789:;<=>?@ABC
#$%&'()*+,-./0123456789:;<=>?@ABCD
$%&'()*+,-./0123456789:;<=>?@ABCDE
%&'()*+,-./0123456789:;<=>?@ABCDEF

CüéâäàåçêëèïîìÄÅÉæÆôöòûùÿÖÜ¢£¥₧ƒáí
üéâäàåçêëèïîìÄÅÉæÆôöòûùÿÖÜ¢£¥₧ƒáíó
éâäàåçêëèïîìÄÅÉæÆôöòûùÿÖÜ¢£¥₧ƒáíóú
âäàåçêëèïîìÄÅÉæÆôöòûùÿÖÜ¢£¥₧ƒáíóúñ
äàåçêëèïîìÄÅÉæÆôöòûùÿÖÜ¢£¥₧ƒáíóúñÑ
àåçêëèïîìÄÅÉæÆôöòûùÿÖÜ¢£¥₧ƒáíóúñÑª
åçêëèïîìÄÅÉæÆôöòûùÿÖÜ¢£¥₧ƒáíóúñÑªº

!"#$%&'()*+,-./0123456789:;<=>?@ABCDEFGHIJKLMN
"#$%&'()*+,-./0123456789:;<=>?@ABCDEFGHIJKLMNO
#$%&'()*+,-./0123456789:;<=>?@ABCDEFGHIJKLMNOP
$%&'()*+,-./0123456789:;<=>?@ABCDEFGHIJKLMNOPQ
%&'()*+,-./0123456789:;<=>?@ABCDEFGHIJKLMNOPQR
```

*** Completed ***

Změna přenosové rychlosti na tiskárně

Umožňuje nastavení přenosové rychlosti od 9600b/s do 115200b/s, výchozí přenosová rychlost je 9600b/s.

1 Připojte tiskárnu k hlavnímu zdroji napájení.

2 Stisknutím tlačítko a zapněte tiskárnu
3 Vyšroubujte šroub umístěný na zadní straně tiskárny pro přístup k „Calibration switch“ – Kalibrační tlačítko
4 Stisknutím a podržením kalibračního tlačítka po dobu 2 sekund - pomocí ostrého nástroje, změňte přenosovou rychlost.
5 Po úspěšném nastavení kontrolky etikety a účtenky 4krát společně zablikají.

6 Stiskněte a podržte klávesu a zároveň stiskněte klávesu pro tisk autotestu, tiskárna vytiskne informace o konfiguraci s aktuální přenosovou rychlostí.
Před připojením tiskárny k váze se ujistěte, že přenosová rychlost váhy a tiskárny PT10 musí být stejná, jinak tiskárna nebude fungovat.

Diagnostika problémů pomocí indikátorů LED a bzučáku

Tiskárna má zabudované indikátory stavu.
Indikace stavu a chyb se zobrazí prostřednictvím indikátorů LED na předním panelu a zvukem výstražného bzučáku.
Obecně platí, že při zjištění poruchy nebo abnormálního stavu bude výstražný bzučák nepřetržitě pípat a blikat bude také kontrolka LED ERROR.
Níže uvedený seznam zobrazuje bzučák a indikace LED odpovídající různým chybám.

Situace	LED etikety	LED účtenky	LED napájení	Bzučák
* Chybí etikety * Páčka kazety je v otevřené poloze	Aktivní Bliká	Neaktivní	Aktivní	Aktivní
* Došel papír * Páčka kazety je v otevřené poloze	Neaktivní	Aktivní Bliká	Aktivní	Aktivní
Pomačkaná etiketa nebo papír	Aktivní Bliká	Neaktivní	Aktivní	Aktivní
Nastavení přenosové rychlosti	Aktivní Bliká	Aktivní Bliká	Aktivní	Neaktivní
Další možné hardwarové chyby	Kontaktujte servisní organizaci			

INTERFACE

Tiskárna PT10 je vybavena:
- 9.kolíkovým sériovým datovým rozhraním RS-232
- rozhraním pro pokladní zásuvky RJ11.

RS-232 (9pinový konektor typu D)
Tiskárna PT10 je vybavena rozhraním RS232C pro připojení přístrojů T-SCALE

9pin Connector:

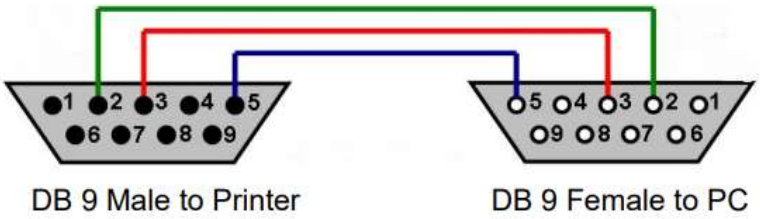

Pin 2	RXD	Input	Receiving data
Pin 3	TXD	Output	Transmission data
Pin 5	GND	—	Signal ground

Poznámka: pokud se data nedostávají do tiskárny, je třeba zaměnit pin 2 a pin3.
.

Rozhraní RJ11

Tiskárna PT10 je vybavena portem RJ11 pro připojení k pokladní zásuvce (6V).
Při tisku štítku bude pokladní zásuvka otevřená.

Pin	Signal
1	NC
2	NC
3	Drawer control
4	NC
5	Ground
6	NC

ÚDRŽBA

VAROVÁNÍ
ODPOJTE VEŠKERÉ NAPÁJENÍ TÉTO JEDNOTKY PŘED ČIŠTĚNÍM NEBO ÚDRŽBĚ.
POKUD TAK NEUČINÍTE, MŮŽE DOJÍT K ÚJMĚ NA ZDRAVÍ NEBO K POŠKOZENÍ JEDNOTKY.
ÚDRŽBU POVOLTE POUZE KVALIFIKOVANÝM OSOBÁM

PŘÍSTROJ
Před čištěním zařízení vypněte napájení

Displej:
K čištění displeje používejte pouze měkký, čistý hadřík navlhčený jemným čisticím prostředkem a vodou.

Kryt zařízení
K čištění používejte měkký, čistý hadřík navlhčený jemným čisticím prostředkem a vodou.
Na zařízení nepoužívejte rozpouštědla ani komerční čisticí prostředky.
Nestříkejte přímo na zařízení.
Doporučená četnost: jednou týdně
Potřebné materiály:
1) Malý měkký kartáček
2) Bavlněné tampony
3) Alkohol

VAROVÁNÍ
NEPOUŽÍVEJTE ŽÁDNÉ KOVOVÉ NEBO OSTRÉ PŘEDMĚTY. MŮŽE DOJÍT K POŠKRÁBÁNÍ TISKOVÉ HLAVY A VÁLCE.

Otevřete kryt tiskárny a uvolněte páčku pro vyjmutí kazety pro přístup k tiskové hlavě.
Při výměně štítků nebo při zhoršení kvality tisku vyčistěte tiskovou hlavu a tiskový válec.
Zvedněte tiskovou hlavu uvolněním zajišťovací páčky kazety. Pomocí vatového tamponu s alkoholem očistěte lepidlo od etiket nebo jiného materiálu, které ulpěly na tiskové hlavě.
Vložte vatový tampon namočený v alkoholu předním otvorem válečku desky. Stiskněte tlačítko podávání, aby se válec otáčel, zatímco se vatový tampon dotýká válce. Jak se válec otáčí, pohybujte tamponem po povrchu válce, abyste očistili lepidlo nebo materiály. (Pro zastavení otáčení válce vložte papír do oblasti snímače podávání etiket).
Pomocí měkkého kartáčku dokončete čištění, abyste odstranili veškerý prach z vnitřku tiskárny a z okolí senzorů - snímačů odebírání štítků.

Doporučená četnost: Týdně nebo při zhoršení kvality tisku.

BEZPEČNOSTNÍ POKYNY

POZOR
- Opravu přístroje povolte pouze kvalifikovaným osobám.
- Před připojením nebo odpojením jakýchkoli součástí odstraňte napájení
- Nedodržením těchto opatření může dojít ke zranění nebo poškození zdraví ke zničení

- Tisková hlava se během tisku velmi zahřeje; vyhýbejte se kontaktu s tiskovou hlavou
- Umístěte tiskárnu na rovný a stabilní povrch.
- Kolem tiskárny ponechejte dostatek prostoru pro provoz a údržbu.
- Do větracích štěrbin nebo otvorů nic nevkládejte.
- Neumisťujte tiskárnu na zdroj tepla ani do jeho blízkosti.
- Nepoužívejte tiskárnu v blízkosti vody. Nikdy do něj nelijte kapalinu.
- Nevystavujte tiskárnu vysokým teplotám, přímo sluneční světlo nebo prachu.
- Chraňte tiskárnu před nárazy a vibracemi.
- Ujistěte se, že napájecí napětí je v souladu s parametry pro tiskárnu.
- Pokud tomu tak není, vypněte napájení tiskárny
- Neumisťujte napájecí kabel tam, kde by se na něj dalo šlápnout.
- Pokud se napájecí kabel poškodí nebo roztřepe, vyměňte jej ihned.
- Chcete-li zajistit kvalitu a spolehlivost tisku, doporučujeme vám použijte doporučený papír nebo papír stejné kvality.
- Prosím vypněte napájení, když připojujete/odpojujete zařízení do portů, nebo to způsobí poškození řídicího obvodu tiskárny.
- Nikdy sami neprovádějte údržbu nebo opravy. Vždy kontaktujte kvalifikovaného servisního technika.
- Uchovávejte tuto uživatelskou příručku na místě, které je snadno přístupné

Technické údaje

Položka	**Specifikace**
Struktura	Struktura kazety
Metoda tisku	Termální řádkový tisk
Šířka tisku max.	56 mm (203 dpi)
Délka tisku max.	110 mm (203 dpi)
Šířka papíru	62+0,5 mm
Rozlišení	STD 203dpi (8 bodů/mm)
Celkový počet bodů na řádek	448 bodů
Rychlost tisku *	125 mm/s (max.)
Procesor	32bitový RSIC
Paměť Flash	4 MB
RAM	8 MB
Funkce detekce	Snímač přítomnosti papíru, snímač značky mezery
Kapacita příjmu štítků	Tloušťka: 55-200um Šířka: 30 - 60 mm, včetně spodního papíru Maximální vnější průměr role papíru: Velikost otvoru role papíru na účtenky: 100 mm: 12 mm Velikost otvoru role papíru na štítky: 40 mm
Typ štítku	Průběžný papír, papír s mezerami
Instalace role papíru	Zarovnání dna
Funkce peelingu	Podpora funkce snímače přítomnosti papíru
Sériové rozhraní	Výchozí hodnota 9600, 8/N/1 Přenosová rychlost a formát jsou měnitelné
Role štítků	Maximální vnější průměr role: 100 mm Vnitřní průměr role: 40 mm Maximální šířka štítku: 60 mm
Rozhraní	RJ11; RS232

Příkaz	ESC/POS
Hustota tisku	Úroveň 5
Rezidentní písma	12*24(výchozí), 9*17
Písma	zjednodušená čínština, angličtina
Čárový kód 1D	UPC-A, UPC-E, EAN13, EAN8, CODE39, CODEBAR, CODE93, CODE128, ITF
Řidič	Windows XP, 7, 8, 10. server 2008, 2012 CUPS pro Linux
SDK	Windows XP, 7, 8, 10. server 2008, 2012 WinCE, Win Mobile, Android
Balení	Nezávislé balení
Power	Vstupní údaje: 100-240V-50/60Hz 2,5A Výstup: 24V-4A
Fyzikální specifikace.	Provozní stav: Teplota 5 - 50'C, Vlhkost 25% 85%,bez kondenzace Podmínky skladování: Teplota -40 -60 "C, vlhkost 10% - 90%, bez kondenzace
Spolehlivost	Životnost tiskárny: 18 měsíců Životnost TPH: 50 km nebo 6 měsíců Životnost desky: 100 km nebo 24 měsíců Životnost loupačky: 12 měsíců Životnost desky plošných spojů: 30 000 hodin

Upozornění
1 Používejte doporučený termální papír nebo papír stejné kvality, jinak to ovlivňuje kvalitu tisku a snižuje životnost termální tiskové hlavy.
2 Nelepte etikety na kryt.
3 Chemikálie nebo olej mohou změnit barvu papíru nebo mohou vyblednout vytištěné znaky.
4 Barva papíru vybledne při teplotě nad 70 ℃, proto věnujte pozornost vlivu teploty, vlhkosti a slunečního záření.
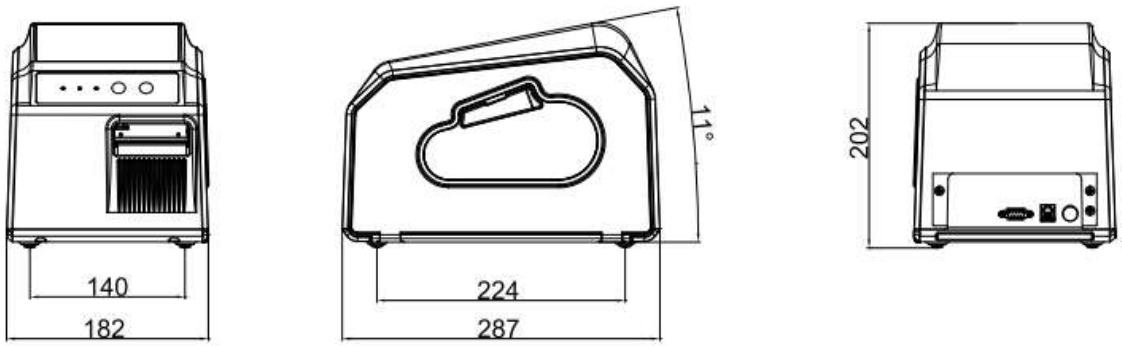
Rozměry